SJCAM

EMPOWER YOUR DREAMS

SJ9 STRIKE

HASZNÁLATI ÚTMUTATÓ

WWW.SJCAM.HU

Ez a használati útmutató a készülék SJ9 STRIKE V1.0.5 firmware-hez készült

A dokumentum és annak teljes tartalma a WayteQ Europe Kft. tulajdona.
A WayteQ Europe Kft. írásos hozzájárulása nélküli felhasználása szigorúan tilos.

KÖSZÖNTÉS

Köszönjük, hogy SJCAM terméket választott! Kérjük, használatba vétel előtt olvassa el figyelmesen ezt a használati utasítást, hogy a készüléket könnyen és egyszerűen tudja használni. A szolgáltatás minőségének fenntartása érdekében a használati utasítás tartalma megváltozhat! A készülék funkciói és tulajdonságai előzetes figyelmeztetés nélkül módosulhatnak! Amennyiben eltérést tapasztal, keresse fel weboldalunkat a legfrissebb információkért!

Ez a készülék egy nagy felbontású videó-, és kép felvételrögzítő eszköz, melynek segítségével megörökítheti élményeit sportolás, túrázás, kerékpározás, motorozás vagy egyéb aktív időtöltés közben. A készülékhez mellékelt kiegészítőkkel számtalan módon rögzítheti a kamerát így biztosítva a látványos vagy meghökkentő felvételeket.

BIZTONSÁGI FIGYELMEZTETÉSEK

Mindig tartsa be az alábbi előírásokat a készülék használata során. Ezzel csökkentheti tűz, áramütés és egyéb balesetveszély kockázatát.

- A készülék érzékeny műszaki eszköz, kérjük, óvja a leejtéstől és ütődésektől.
- Kérjük, ne tegye ki a készüléket erős elektromágnesességnek, ill. rádióhullámoknak. Ezek a készülék meghibásodását vagy az elkészült felvételek megsérülését okozhatják.
- Ne tegye ki a készüléket szélsőségesen magas vagy alacsony hőmérsékletnek, valamint tűző napsugárzásnak.
- Kérjük, hogy márkás Micro SD memóriakártyát használjon a készülékkel. Az ismeretlen gyártók termékeinek támogatása nem garantált.
- Óvja a Micro SD kártyát mágnesességtől, mivel az a kártyán tárolt adatok sérülését okozhatja.
- Amennyiben a készülék töltése közben azt tapasztalja, hogy az eszköz túlmelegszik, esetleg füstöt vagy kellemetlen szagot bocsát ki, azonnal válassza le az elektromos hálózatról a tűzesetek megelőzése érdekében!
- Ne hagyja a készüléket kisgyermekek számára elérhető helyen (különös tekintettel a töltés, ill. számítógépes adatcsere folyamatára, ahol a töltéshez/fájlmásoláshoz használt USB kábelsérülést vagy áramütést okozhat).
- A készülék nem játék! Gyermekek minden esetben kizárólag szülői felügyelet mellett használhatják! A készüléket és tartozékait, valamint a csomagolás részeit kisgyermekek elől elzárva tartsa, mert a kis alkatrészek fulladást vagy egyéb sérülést okozhatnak!
- A készüléket hűvös, száraz és pormentes helyen tárolja.
- Fontos felvételeiről minden esetben készítsen biztonsági másolatot! A gyártó cég nem vállal felelősséget az adatvesztésekért. A készülék szervizelését végző kijelölt szerviz adat-visszaállítást, adatmentést nem végez.
- Vízi használat előtt minden esetben ellenőrizze, hogy a készüléken a csatlakozó fedelet és az elemtartó fedelet megfelelően zárta-e. A készülékre vonatkozó jótállás nem vonatkozik a nem megfelelően zárt, valamint a fizikai sérüléssel rendelkező (pl. leejtéstől vagy ütődéstől megsérült) készülékekre.
- A készülék rögzítésekor mindig győződjön meg arról, hogy az eszközt stabilan rögzítette-e. A nem megfelelően rögzített készülék megsérülhet, valamint súlyos sérüléseket okozhat!

<u>FONTOS MEGJEGYZÉS:</u>

A készülék töltés vagy huzamosabb használat után jelentősen felmelegedhet. Ez normális jelenség.

Ne használja az érintő kijelzőt víz alatt!

Extrém magassági és hőmérsékleti viszonyok között hagyja nyitva a vízálló tok hátlapját.

Extrém magassági, hőmérsékleti, páratartalmi körülmények között a vízálló tok bepárásodhat. Ez normális jelenség és párátlanító párna behelyezésével orvosolható.

A dokumentum és annak teljes tartalma a WayteQ Europe Kft. tulajdona.
A WayteQ Europe Kft. írásos hozzájárulása nélküli felhasználása szigorúan tilos.

KARBANTARTÁS

- Karbantartás előtt húzza ki a készülékből a hálózati adaptert (nem tartozék).
- Tartsa távol a készüléket magas hőforrástól!
- Védje az USB kábelt és az adaptert (nem tartozék). Vezesse úgy a kábelt, hogy ne lehessen rálépni, illetve ne sértse meg rá vagy mellé helyezett más eszköz!
- Különösen figyeljen a kábelre a készülék csatlakozójánál!
- Húzza ki az esetlegesen használt adaptert (5V/1A, nem tartozék) a fali aljzatból, amikor nem használja azt a készülék töltéséhez.

Kijelző tisztítása

- Kezelje óvatosan a kijelzőt. A kijelző borítása műanyagból készült és megkarcolódhat vagy eltörhet.
- Az ujjlenyomatok és egyéb szennyeződés eltávolításához használjon puha, sima felületű ruhát, mint pl. kamera lencsetisztító kendő.
- Ha általános tisztító csomagot használ, ügyeljen arra, hogy a tisztító folyadék ne érje közvetlenül a kijelzőt. Nedvesítse be a tisztító kendőt a folyadékkal.

A készülék tisztítása

- A készülék külső felületét (a képernyő kivételével) nedves ruhával tisztíthatja meg.

Hulladékkezelés

A hulladékkezelésre a 2002/96/EK európai irányelv vonatkozik.
Az elektronikus hulladékot a háztartási hulladéktól elkülönítve kell elhelyezni az arra kijelölt helyen. További információt a helyi önkormányzattól vagy környezetvédelmi szervektől kérhet.

Gyártó:

Shenzhen Hongfeng Century Technology Co. Ltd.
3/F, Building C, NO.2 ,Road 1, Shangxue Industrial Area, Bantian Street, Longgang District, Shenzhen, China (Post Code: 518129)

Megfelelőségi nyilatkozat (Kivonat)

A forgalomba hozó kijelenti, hogy a készülék megfelel a rendeltetésszerű használatnak és az előírásoknak megfelelően termékmatricával, jótállási jeggyel és magyar nyelvű használati útmutatóval kerül forgalomba.
A gyártó által közzétett nyilatkozat alapján a termék CE megfelelőségi jellel kerül a forgalomba a 79/1997.(XXII.31.) IKIM rendelet 5.§ (1) bekezdésének megfelelően.

Minőségtanúsítás

A forgalomba hozó tanúsítja, hogy a készülék a 2/1984. (III.10.) IpM-BkM. Sz. rendeletben előírtak szerint megfelel a leírásban szereplő műszaki jellemzőknek.
© 2020 Minden jog fenntartva a WayteQ Europe Kft. részére.

IMPORTŐR:

WAYTEQ EUROPE KFT. | 1097 Budapest, Gubacsi út 6.
Tel.: (+36-1) 21-73-632, (+36 1) 21-73-631 | Fax: (+36-1) 21-73-619
Email: info@wayteq.eu | Web: www.wayteq.eu

A dokumentum és annak teljes tartalma a WayteQ Europe Kft. tulajdona.
A WayteQ Europe Kft. írásos hozzájárulása nélküli felhasználása szigorúan tilos.

SPECIFIKÁCIÓK:

	SJ9 Strike	**SJ9 Max**
Szenzor	Sony IMX377	SONY IMX117
Lencse	7 rétegű üveg 2 tagú aszférikus üveg lencse	
Előlapi kijelző	0.96”	-
Fő kijelző	2.33” UHD IPS érintőképernyő	2.33” UHD IPS érintőképernyő
Videó felbontás	4K 60 fps giroszkóp nélkül 4K 30 fps (Szuper-egyenletes giroszkópos stabilizációval)	4K 30fps natív akár 720/240 fps
Videó formátum	MP4 (H.264 / H.265 HVEC)	
Fotó felbontás	12MP (4000x3000 4:3) 10M (3648x2736 4:3) 8M 16:9 (3840x2160 16:9) 8M 4:3 (3264x2448 4:3) 5M (2595x1944 4:3) 3M (2048x1536 4:3) 2MHD (1920X1080 16:9)	12M (4032x3024 4:3) 10M（3648x2736 4:3） 8M（3264x2448 4:3） 5M（2595x1944 4:3） 3M（2048x1536 4:3） 2MHD (1920X1080 16:9)
Képformátum	JPEG/RAW	
WiFi	2.4 G (802.11 a/b/g/n)	
Stabilizáció	6 tengelyes giroszkóp	3 tengelyes giroszkóp
Digitális zoom	Igen 8x	Igen
Üzemidő	140 perc (1080p) 95 perc 4K 60 fps (előlapi kijelző és wifi kikapcsolva)	140 perc (1080p)
Akku kapacitás	1300 mAh cserélhető	1300 mAh cserélhető
Tömeg	85 g.	85 g.
Tároló	Max. 128 GB microSD magas minőségű, min. Class10 vagy jobb (nem tartozék, külön megvásárolandó)	
Módok	Videó, Video lapse, Lassított felvétel, Állókép, Foto lapse, Sorozatfelvétel, Videó+kép, Autós mód, FPV mód	
Élő közvetítés	Támogatott (Facebook, Youtube, Sina, egyedi)	
Egyéb opciók	Nyelv | WiFi | Formázás | Automatikus kikapcsolás | Képernyőkímélő | Gomb hangok | Fényerő | Színhőmérséklet | Külső mikrofon |Dátum és idő | Gimbal vezérlés | Frekvencia | Gyári beállítások | UI | Verzió	
Nyelv	English / Français / Deutsch / Español / Italiano / Portugues / 简体中文 / 日本語 / 繁體中文 / Русский / 한국어 / Slovenský / Polski / Česky / Magyar / Dansk / Nederlands / Türk / ไทย	
Vízállóság	10 méterig vízálló tok nélkül* 30 méterig extra vízálló tokban (nem tartozék)	

Megjegyzés: A készülék tulajdonságai és műszaki jellemzői előzetes figyelmeztetés nélkül változhatnak folyamatos termékfejlesztésünk eredményeként vagy firmware frissítést követően.
***A WiFI távirányító külön megvásárolható.*
****A mikrofon külön megvásárolható.*
*****A microSD memóriakártya külön megvásárolható.*
A készülék tulajdonságai és műszaki jellemzői előzetes figyelmeztetés nélkül változhatnak folyamatos termékfejlesztésünk eredményeként vagy firmware frissítést követően.

A dokumentum és annak teljes tartalma a WayteQ Europe Kft. tulajdona.
A WayteQ Europe Kft. írásos hozzájárulása nélküli felhasználása szigorúan tilos.

A DOBOZ TARTALMA:

Kamera

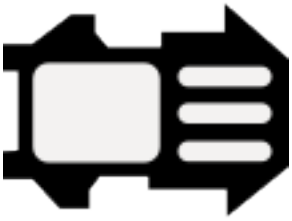

Talp

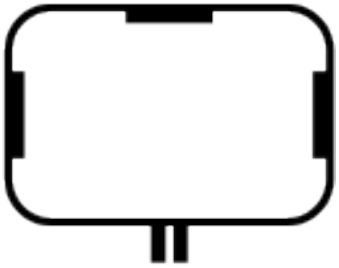

Tartókeret

Csavar

2 db lapos tartó
2 db kerekített tartó

USB-C kábel

2 db 3M ragasztó

ALAPVETŐ HASZNÁLAT

Nyomja meg és tartsa nyomva az elsütő/bekapcsoló gombot a kamera bekapcsolásához.

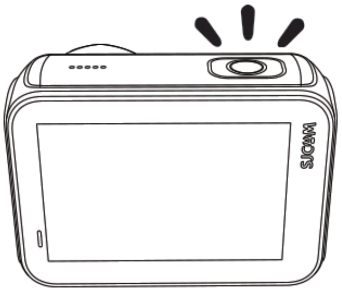

Engedje fel a gombot a logo megjelenésekor.

Válassza ki a kívánt üzemmódot az érintőképernyőn

Nyomja meg az elsütő/bekapcsoló gombot kép vagy video készítéséhez.

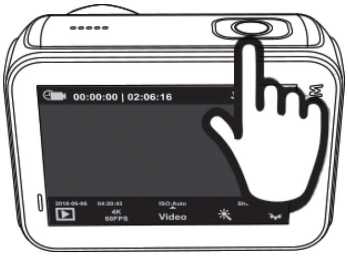

A dokumentum és annak teljes tartalma a WayteQ Europe Kft. tulajdona.
A WayteQ Europe Kft. írásos hozzájárulása nélküli felhasználása szigorúan tilos.

MEMÓRIAKÁRTYA BEHELYEZÉSE

Húzza el a reteszt.

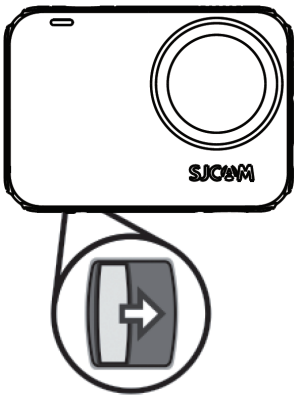

Nyissa ki az elemfedelet.

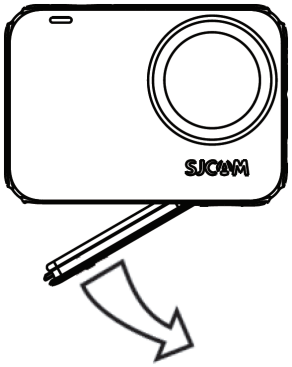

Helyezze be a kártyát.

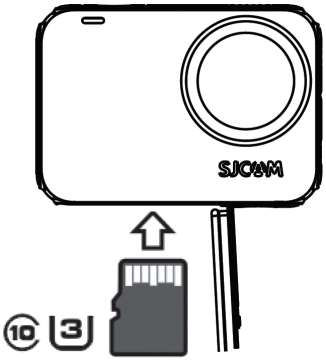

Szükséges memóriakártya

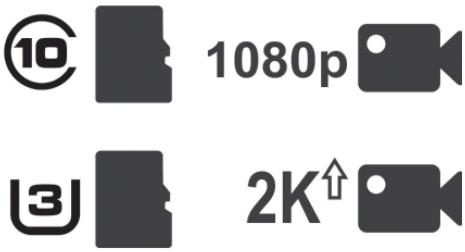

AKKUMULÁTOR BEHELYEZÉSE

Húzza el a reteszt.

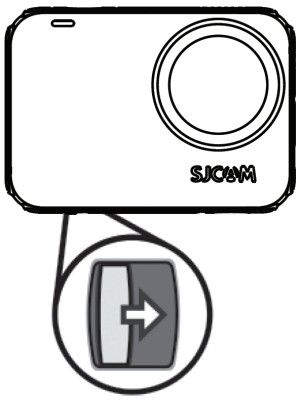

Nyissa ki az elemfedelet.

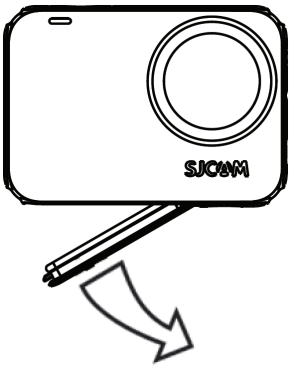

Cserélje ki az akkumulátort.

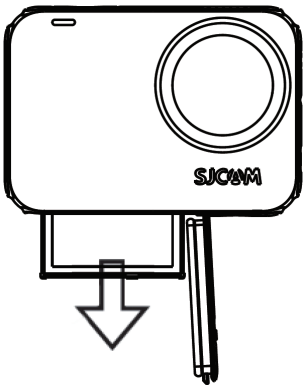

A dokumentum és annak teljes tartalma a WayteQ Europe Kft. tulajdona.
A WayteQ Europe Kft. írásos hozzájárulása nélküli felhasználása szigorúan tilos.

USB KÁBEL CSATLAKOZTATÁSA

A kamera bal oldalán található az USB Type-C csatlakozó. Nyissa ki a fedelet.

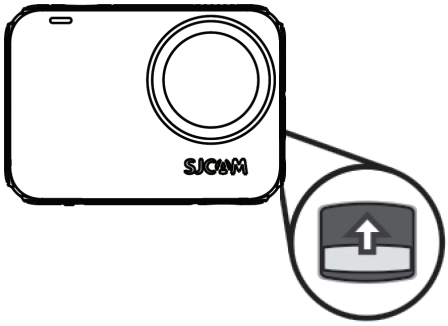

Óvatosan helyezze be az USB kábelt, amelyet a csomagolásban talál meg.

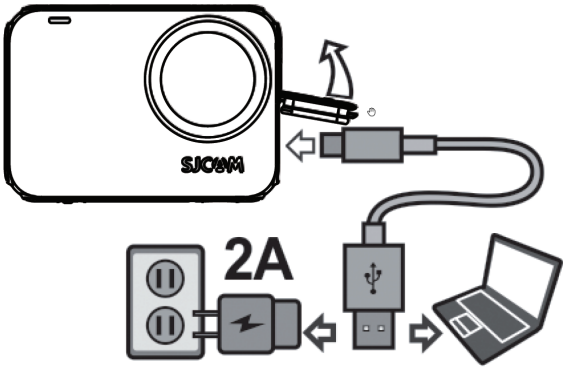

VEZETÉK NÉLKÜLI TÖLTÉS

Helyezze a kamerát a vezeték nélküli töltőre

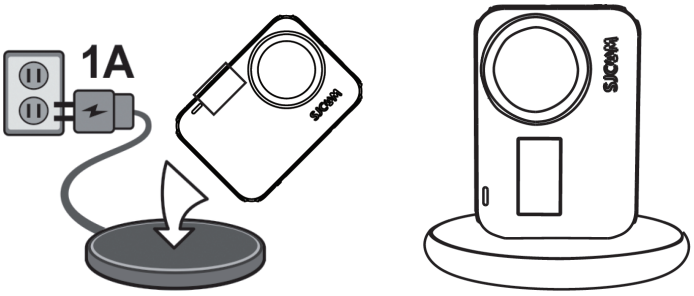

<u>Megjegyzés:</u> ez a funkció csak az SJ9 Strike modell esetén használható.

FELHELYEZÉS SISAKRA

Használja a mellékelt kerekített tartót. A kamerát felhelyezheti bármilyen nem porózus felületre.

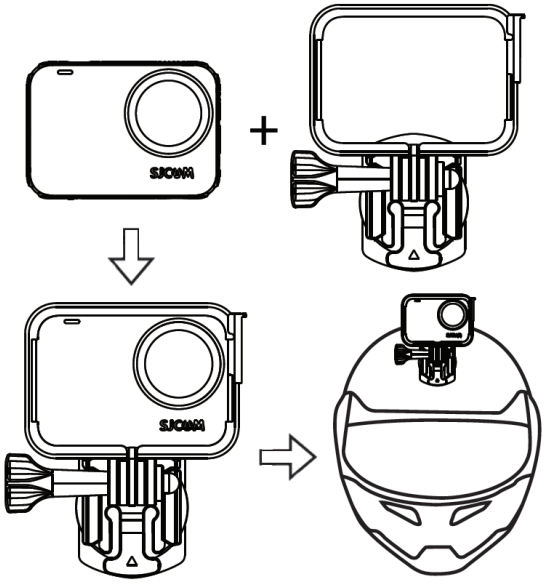

A dokumentum és annak teljes tartalma a WayteQ Europe Kft. tulajdona.
A WayteQ Europe Kft. írásos hozzájárulása nélküli felhasználása szigorúan tilos.

MÓD VÁLASZTÁS

Video
Video felvételi mód

VideoLapse
Timelapse fotó felvétel, melyeket a kamera videofelvétellé fűz össze.

Lassított felvétel
Lassított video felvétel készítése

Fotó
Állóképek készítése

Photolapse
Állóképek sorozata, mellekből timelapse felvétel készíthető

Sorozatfelvétel
Gyors egymás utáni felvételek

Video / Fotó
Timelapse felvételek készítése állóképek és összefűzött video egyszerre

Autó mód
Automatikusan elkezdődik a felvétel készítés, ha a járművet beindítja

BEÁLLÍTÁSOK KÉPERNYŐ

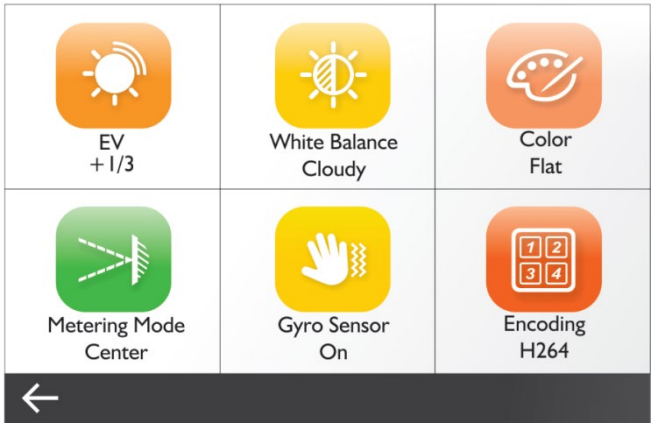

Aktuális menü lehetőségek

Attól függően, hogy milyen módban van a kamera a menü lehetőségek változhatnak. A menü további lehetőségei a menü felfelé gördítésével jeleníthetők meg. Átválthat szöveges üzemmódú menüre a Beállítás menüben a Felhasználói felület menüpontban a „Klasszikus” lehetőség választásával.

A dokumentum és annak teljes tartalma a WayteQ Europe Kft. tulajdona.
A WayteQ Europe Kft. írásos hozzájárulása nélküli felhasználása szigorúan tilos.

ALKALMAZÁS TELEPÍTÉSE

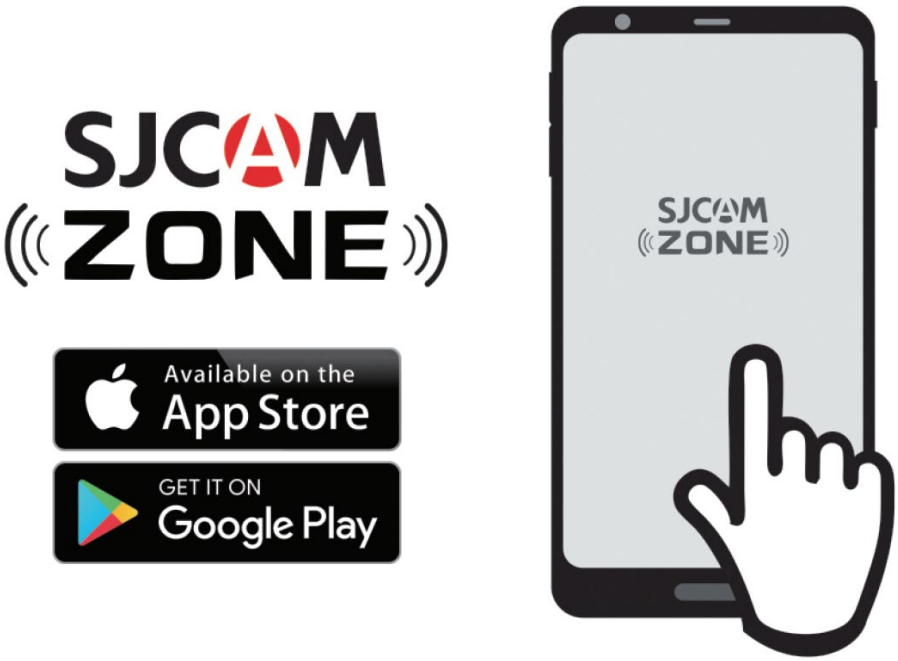

Töltse le és telepítse az alkalmazást

iOS

Android

A dokumentum és annak teljes tartalma a WayteQ Europe Kft. tulajdona.
A WayteQ Europe Kft. írásos hozzájárulása nélküli felhasználása szigorúan tilos.

CSATLAKOZÁS AZ ALKALMAZÁSHOZ

1. Kapcsolja be a Wifi funkciót a képernyő lefelé húzásával és érintse meg a Wifi ikont.

2. Indítsa el az SJCAM Zone alkalmazást a telefonkészüléken és regisztráljon egy fiókot, majd jelentkezzen be.

3. A telefonkészüléken nyissa meg a Wifi beálltásokat és válassza ki a kamerát, a jelszó: 12345678.

4. Lépjen vissza az alkalmazásba és válassza a „Kamera csatlakozása” feliratot.

Available on the App Store

GET IT ON Google Play

A dokumentum és annak teljes tartalma a WayteQ Europe Kft. tulajdona.
A WayteQ Europe Kft. írásos hozzájárulása nélküli felhasználása szigorúan tilos.